Lijadora SX E 450
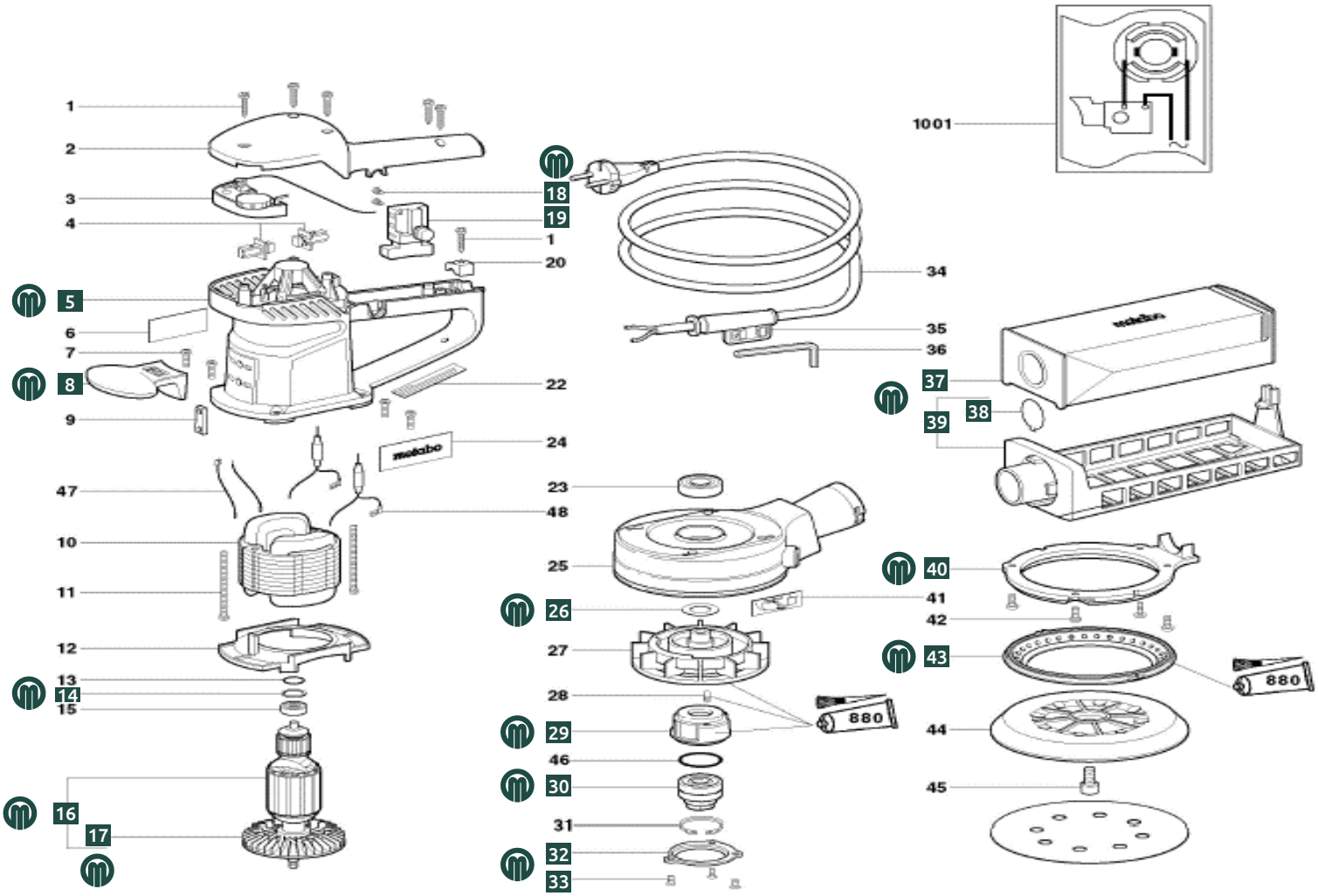
No. Diagrama	Código	No. Referencia Metabo	Descripción
5	2000343371220	343371220	CARCASA DE MOTOR
8	2000316025200	316025200	MANGO COMPLETO
14	2000141153400	141153400	ARANDELA
16	2000310007580	310007580	INDUCIDO CPL. 120V
17	2000330001120	330001120	VENTILADOR
18	2000141116970	141116970	TORNILLO ALOMADO M3
19	2000343408920	343408920	INTERRUPTOR NEGRO
26	2000339011340	339011340	ARANDELA
29	2000315414540	315414540	EXCÉNTRICA
30	2000316026510	316026510	TOPE DE ARRASTRE SXE450 TURBO TEC
32	2000316026320	316026320	CHAPA DE SUJECIÓN
33	2000141119950	141119950	TORNILLO
37	2000344100960	344100960	SACO DE PAPEL 1 UD
38	2000339111090	339111090	ARANDELA
39	2000316026300	316026300	SOPORTE RECOGIDA POLVO
40	2000343371580	343371580	CUBIERTA
43	2000344095060	344095060	ANILLO